Grundriss

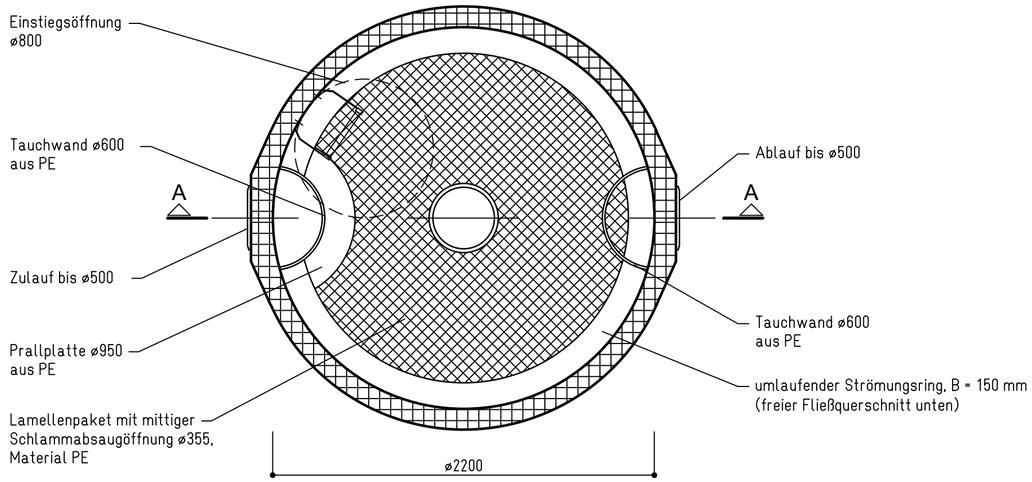

Schnitt A - A

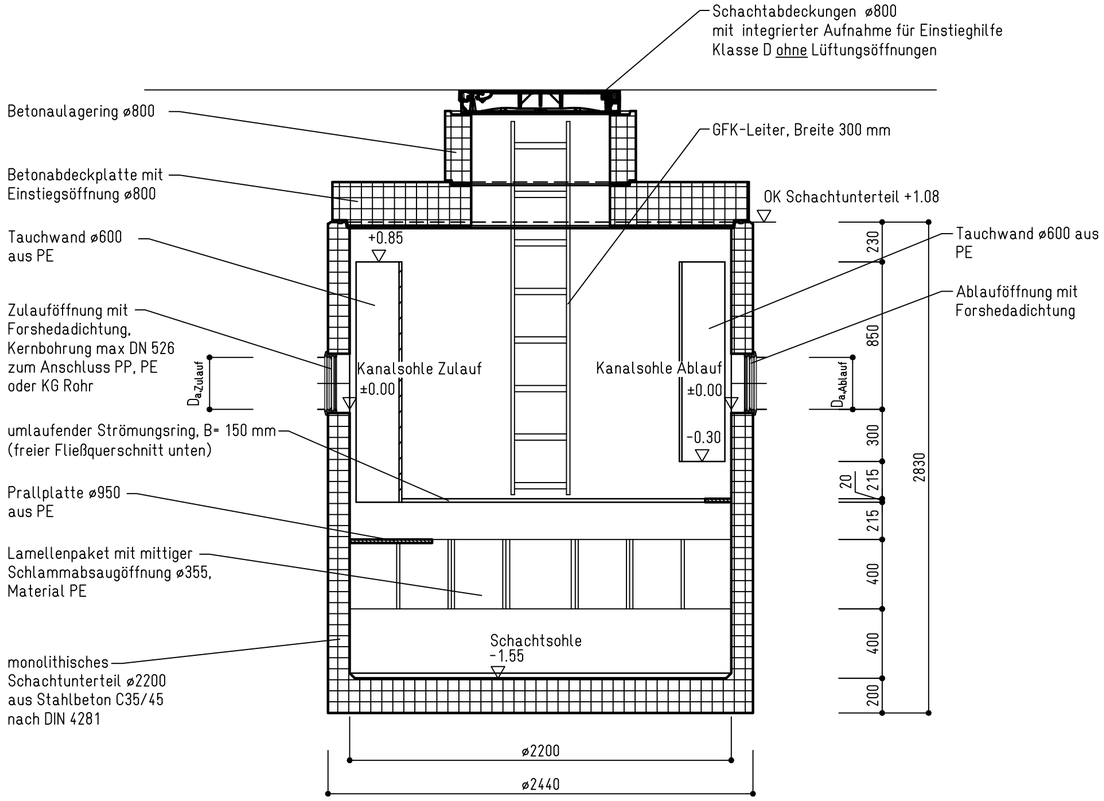

pecher
TECHNIK GmbH

FiltaPex · modular | pur 2200-B (nur 1. Ausbaustufe)	Regelzeichnung
Erkrath, den 13.01.2021	Maßstab: 1:25
	Plan-Nr.: